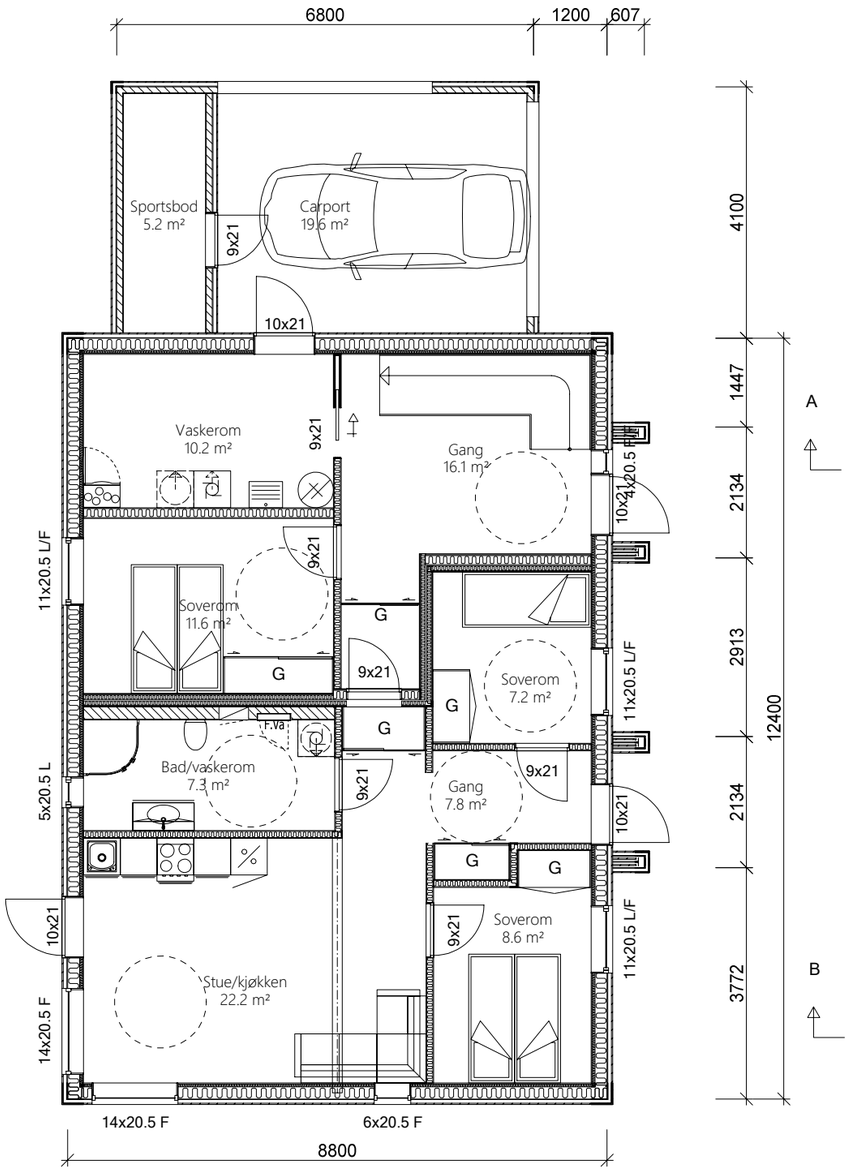

Plan 1

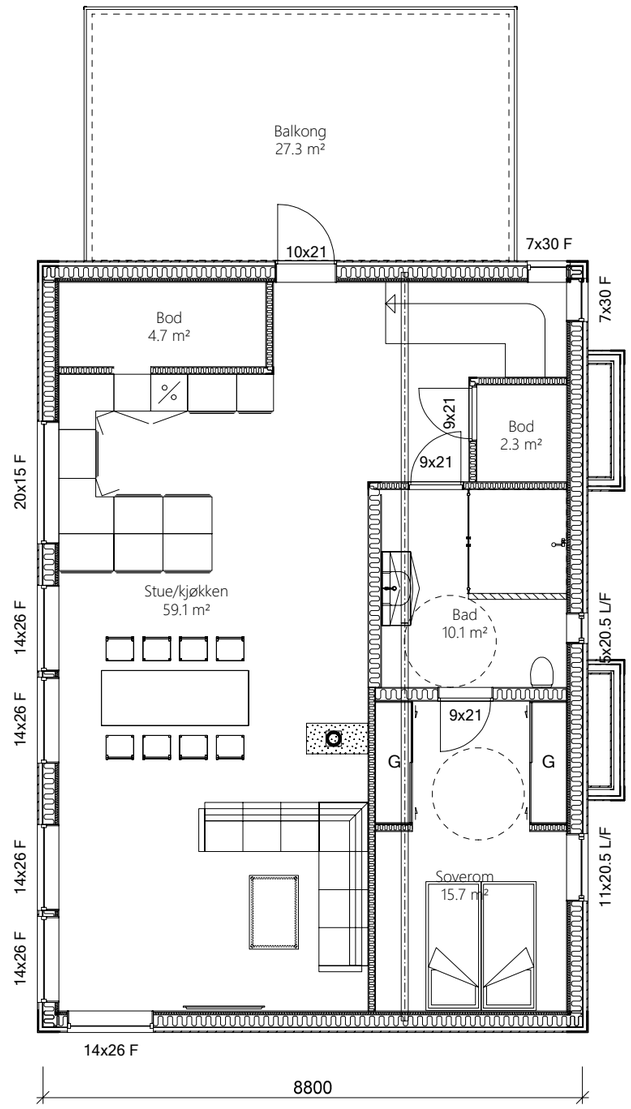

Plan 2

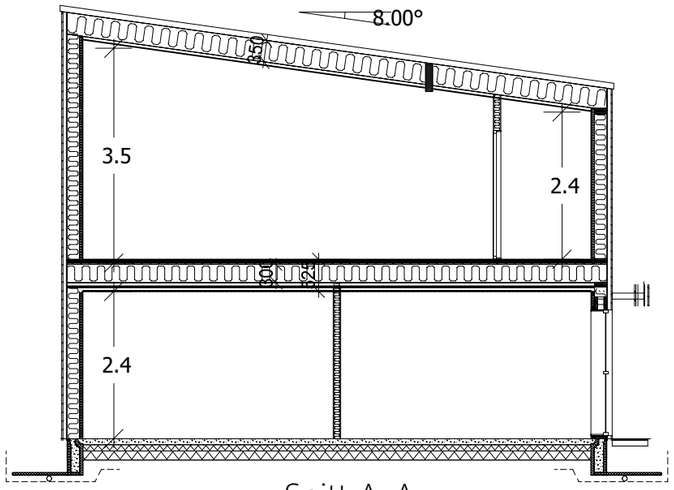

Snitt A-A

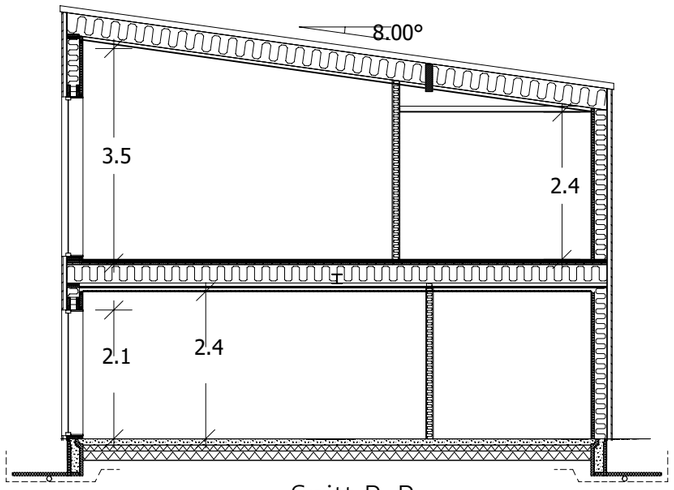

Snitt B-B

8	04.03.2021	KM	Drager og himling
7	04.03.2021	KM	Vegg mellom stue og bad
6	02.03.2021	KM	Bad
5	26.02.2021	KM	Vinduer, plan
4	19.02.2021	KM	Overbygg
3	01.02.2021	KM	Div endringer
2	22.12.2020	KM	Endret vindu, vaskerom, gang leilighet
1	21.12.2020	KM	Endret vindu/bad

DATA DESIGN SYSTEM

Arealberegninger i hht. NS 3940	Bruksareal BRA kvm		
	Pr etasje	Åpent overbygd areal og carport	Sum BRA
Bileilighet	56.4	0.0	56.4
1. etasje	98.4	25.6	124.0
2. etasje	98.4	0.0	98.4
SUM :	196.8	25.6	222.4
BYA :	121.6	27.3	148.9

Fosen-Hytta
Sjøvegen 10, 7170 Åfjord
www.fosen-hytta.no TLF: 932 86 740

© Tegningen er beskyttet i.h.t. lov om opphavsrett.

Tiltakshaver: Lotte Amundal

Byggeplass: Strand

Kommune: Åfjord

Gnr: Bnr: Mål: 1 : 100

Plan og snitt

Dato: 17.11.2020

Tegn: KM

Prosjekt nr.:

Tegn.nr: 501

Amundal Lotte