Skjervøy VBA

Trøndelag Elektroprodukter AS

Ingvald Ystgaards vei 1 7047 TRONDHEIM
Tlf. 73 82 10 60 firma@tep.no

Trøndelag Elektroprodukter AS

TEP Trøndelag ElektroProdukter A/S

IPJ EA DRIFTSKONTROLL
Ingvald Ystgaards veg 1 A, 7047 Trondheim
www.ipj.no • ipj@ipj.no • 7392 4270

Prosjekt:	**Skjervøy VBA**	**Ordrenr.:**	**1404.9236**	**Projektrev.:**	**11.3.2015**	**Side**	**1**
Kunde:	Ingeniørfirma Paul Jørgensen AS	DCC:				Målestokk:	1:1
Sidetittel:	Forside	Tegningsnr.:		Siderev.:		Forrige side:	
Filnavn:	9236 SKJERVØY VBA	Konstr. (projekt/side):	TB	Siste utskrift:	11.03.2015	Neste side:	2
Sideref.:	=FME	Godk. (dato/init):		Siste korr.:	11.03.2015	Antall sider i alt:	21

Tittel	Revisjon	Siste rettelsestid	Sidenr.
Projektinfo		22.04.2014 09:28:34	3
HOVEDSTRØM		29.04.2014 14:07:52	4
HOVEDSTRØM		11.03.2015 09:16:54	5
OVERSIKT I/O		11.03.2015 09:15:20	6
OVERSIKT I/O		22.04.2014 14:45:38	7
OVERSIKT I/O		11.03.2015 09:16:04	8
OPPKOBLING EA DRIFTSKONTROLL		29.04.2014 14:10:28	9
DIGITAL INN EA		29.04.2014 14:10:04	10
DIGITAL INN EA		11.03.2015 09:14:56	11
DIGITAL INN EA		11.03.2015 09:15:26	12
DIGITAL INN EA		22.04.2014 14:33:12	13
ANALOG INN EA		22.04.2014 15:07:26	14
ANALOG INN EA		11.03.2015 09:14:46	15
ANALOG UT EA		22.04.2014 15:07:26	16
DIGITAL UT EA		29.04.2014 14:11:10	17
DIGITAL UT EA		11.03.2015 09:16:48	18
VENTILER		11.03.2015 09:17:26	19
Sidebemerkninger		29.04.2014 14:12:46	20

Tittel	Revisjon	Siste rettelsestid	Sidenr.

Trøndelag Elektroprodukter AS

TEP Trøndelag ElektroProdukter A/S

IPJ EA DRIFTSKONTROLL

Ingvald Ystgaards veg 1 A, 7047 Trondheim
www.ipj.no • ipj@ipj.no • 7392 4270

Prosjekt:	**Skjervøy VBA**	**Ordrenr.:**	**1404.9236**	**Projektrev.:**	**11.3.2015**	**Side**	**2**
Kunde:	Ingeniørfirma Paul Jørgensen AS	DCC:				Målestokk:	1:1
Sidetittel:	Innholdsfortegnelse	Tegningsnr.:		Siderev.:		Forrige side:	1
Filnavn:	9236 SKJERVØY VBA	Konstr. (projekt/side):	TB	Siste utskrift:	11.03.2015	Neste side:	3
Sideref.:	=FME	Godk. (dato/init):		Siste korr.:	11.03.2015	Antall sider i alt:	21

Projektinfo

Her er der plass til at beskrive forskjellige utgangspunkter for projektet.

Bemerkninger

Bemærkninger

Referansebetegnelser

=FME -
=INN -

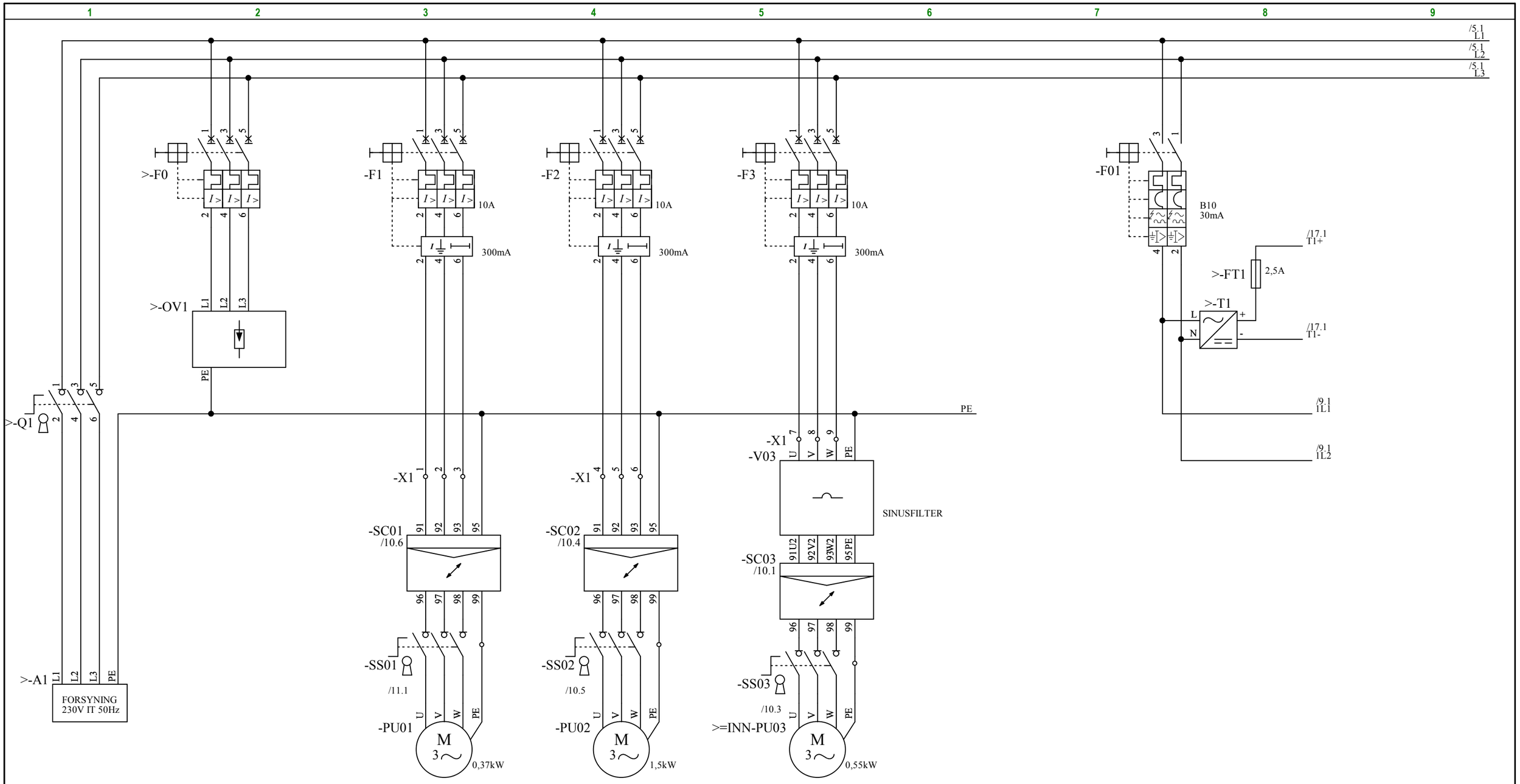

Trøndelag Elektroprodukter AS

TEP Trøndelag ElektroProdukter A/S	IPJ EA DRIFTSKONTROLL Ingvald Ystgaards veg 1 A, 7047 Trondheim www.ipj.no • ipj@ipj.no • 7392 4270	**Prosjekt:**	**Skjervøy VBA**	**Ordrenr.:** 1404.9236	**Projektrev.:** 11.3.2015	**Side** 4
		Kunde:	Ingeniørfirma Paul Jørgensen AS	DCC:		Målestokk: 1:1
		Sidetittel:	HOVEDSTRØM	Tegningsnr.:	Siderev.:	Forrige side: 3
		Filnavn:	9236 SKJERVØY VBA	Konstr. (projekt/side): TB	Siste utskrift: 11.03.2015	Neste side: 5
		Sideref.:	=FME	Godk. (dato/init):	Siste korr.: 29.04.2014	Antall sider i alt: 21

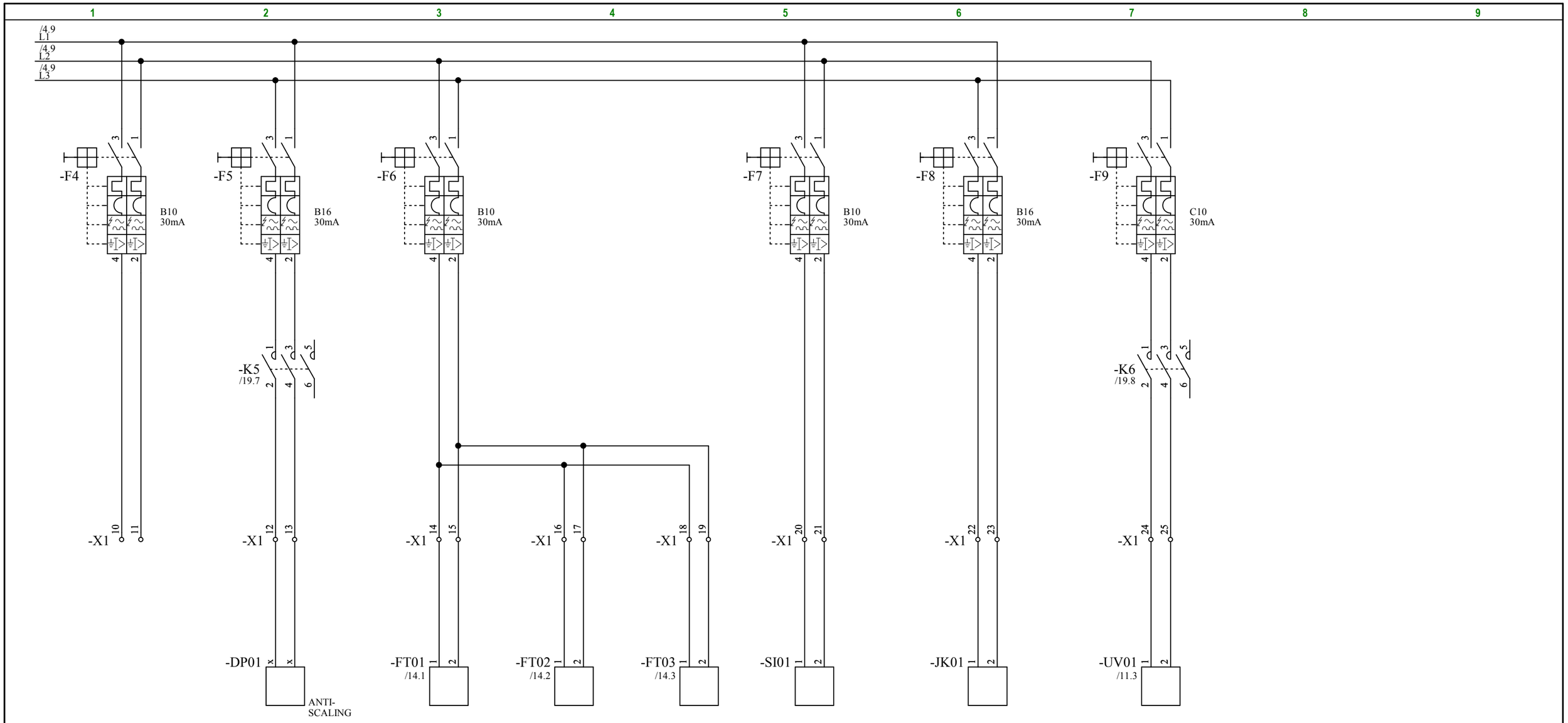

Trøndelag Elektroprodukter AS

TEP Trøndelag ElektroProdukter A/S	IPJ EA DRIFTSKONTROLL Ingvald Ystgaards veg 1 A, 7047 Trondheim www.ipj.no • ipj@ipj.no • 7392 4270	**Prosjekt:**	**Skjervøy VBA**	**Ordrenr.:** 1404.9236	**Projektrev.:** 11.3.2015	**Side** 5
		Kunde:	Ingeniørfirma Paul Jørgensen AS	DCC:		Målestokk: 1:1
		Sidetittel:	HOVEDSTRØM	Tegningsnr.:	Siderev.:	Forrige side: 4
		Filnavn:	9236 SKJERVØY VBA	Konstr. (projekt/side): TB	Siste utskrift: 11.03.2015	Neste side: 6
		Sideref.:	=FME	Godk. (dato/init):	Siste korr.: 11.03.2015	Antall sider i alt: 21

1 2 3 4 5 6 7 8 9

-M3

DIGITAL INN

DI1 /10.1	DRIFT INN.PU03	1
DI2 /10.2	FEIL INN.PU03	5
DI3 /10.3	SIKK.H.BR. INN.PU03	2
DI4 /10.4	DRIFT PU02	6
DI5 /10.4	FEIL PU02	3
DI6 /10.5	SIKK.H.BR. PU02	7
DI7 /10.6	DRIFT PU01	4
DI8 /10.7	FEIL PU01	8

EL1008

-M4

DIGITAL INN

DI1 /11.1	SIKK.H.BR. PU01	1
DI2 /11.2		5
DI3 /11.3	FEIL UV01	2
DI4 /11.4		6
DI5 /11.4		3
DI6 /11.5		7
DI7 /11.6	NIVÅ HB HØYT	4
DI8 /11.7	NIVÅ HB LAVT	8

EL1008

-M5

DIGITAL INN

DI1 /12.1	1
DI2 /12.2	5
DI3 /12.3	2
DI4 /12.4	6
DI5 /12.4	3
DI6 /12.5	7
DI7 /12.6	4
DI8 /12.7	8

EL1008

-M6

DIGITAL INN

DI1 /13.1	1
DI2 /13.2	5
DI3 /13.3	2
DI4 /13.4	6
DI5 /13.4	3
DI6 /13.5	7
DI7 /13.6	4
DI8 /13.7	8

EL1008

Trøndelag Elektroprodukter AS

TEP Trøndelag ElektroProdukter A/S
IPJ EA DRIFTSKONTROLL
Ingvald Ystgaards veg 1 A, 7047 Trondheim
www.ipj.no • ipj@ipj.no • 7392 4270

Prosjekt:	**Skjervøy VBA**	**Ordrenr.:**	**1404.9236**	**Projektrev.:**	**11.3.2015**	**Side**	**6**
Kunde:	Ingeniørfirma Paul Jørgensen AS	DCC:				Målestokk:	1:1
Sidetittel:	OVERSIKT I/O	Tegningsnr.:		Siderev.:		Forrige side:	5
Filnavn:	9236 SKJERVØY VBA	Konstr. (projekt/side):	TB	Siste utskrift:	11.03.2015	Neste side:	7
Sideref.:	=FME	Godk. (dato/init):		Siste korr.:	11.03.2015	Antall sider i alt:	21

1 2 3 4 5 6 7 8 9

-M7

ANALOG INN			
AI1+ /14.1	FT01 RÅVANN	1	2 24V
AI2+ /14.2	FT02 RETENTAT	5	6 24V
AI3+ /14.3	FT03 PERMEAT	3	4 24V
AI4+ /14.4		7	8 24V
EL3054			

-M8

ANALOG INN			
AI1+ /14.5	PT01 FØDEVANN	1	2 24V
AI2+ /14.6	PT02 RETENTAT	5	6 24V
AI3+ /14.7	PT03 PERMEAT	3	4 24V
AI4+ /14.8	PT04 RÅVANN	7	8 24V
EL3054			

-M9

ANALOG INN			
AI1+ /15.1	PT05 LUFT	1	2 24V
AI2+ /15.2	LT01 BRØNN	5	6 24V
AI3+ /15.3	TT01 FØDEVANN	3	4 24V
AI4+ /15.4	UV01 INTENSITET	7	8 24V
EL3054			

-M10

ANALOG INN			
AI1+ /15.5	LT02 HB	1	2 24V
AI2+ /15.6		5	6 24V
AI3+ /15.7		3	4 24V
AI4+ /15.8		7	8 24V
EL3054			

-M11

ANALOG UT			
AO 1 /16.1	PÅDRAG INN.PU03	1	2 Com
AO 2 /16.2	PÅDRAG PU02	5	6 Com
AO 3 /16.3	PÅDRAG PU01	3	4 Com
AO 4 /16.4		7	8 Com
EL4024			

-M12

ANALOG UT			
AO 1 /16.5		1	2 Com
AO 2 /16.6		5	6 Com
AO 3 /16.7		3	4 Com
AO 4 /16.7		7	8 Com
EL4024			

Trøndelag Elektroprodukter AS

TEP Trøndelag ElektroProdukter A/S

IPJ EA DRIFTSKONTROLL
Ingvald Ystgaards veg 1 A, 7047 Trondheim
www.ipj.no • ipj@ipj.no • 7392 4270

Prosjekt:	**Skjervøy VBA**	**Ordrenr.:**	**1404.9236**	**Projektrev.:**	**11.3.2015**	**Side**	**7**
Kunde:	Ingeniørfirma Paul Jørgensen AS	DCC:				Målestokk:	1:1
Sidetittel:	OVERSIKT I/O	Tegningsnr.:		Siderev.:		Forrige side:	6
Filnavn:	9236 SKJERVØY VBA	Konstr. (projekt/side):	TB	Siste utskrift:	11.03.2015	Neste side:	8
Sideref.:	=FME	Godk. (dato/init):		Siste korr.:	22.04.2014	Antall sider i alt:	21

1 2 3 4 5 6 7 8 9

-M13

DIGITAL UT					
DO1 /17.1	START INN.PU03	1	2	3 N	4 PE
DO2 /17.2	START PU02	5	6	7 N	8 PE
EL2622					

-M14

DIGITAL UT					
DO1 /17.3	START PU01	1	2	3 N	4 PE
DO2 /17.4	START DP01	5	6	7 N	8 PE
EL2622					

-M15

DIGITAL UT					
DO1 /17.5	ÅPNE PV01	1	2	3 N	4 PE
DO2 /17.5	ÅPNE PV02	5	6	7 N	8 PE
EL2622					

-M16

DIGITAL UT					
DO1 /17.6	ÅPNE PV03	1	2	3 N	4 PE
DO2 /17.7	ÅPNE PV04	5	6	7 N	8 PE
EL2622					

-M17

DIGITAL UT					
DO1 /18.1	START UV	1	2	3 N	4 PE
DO2 /18.2		5	6	7 N	8 PE
EL2622					

-M18

DIGITAL UT					
DO1 /18.3		1	2	3 N	4 PE
DO2 /18.4		5	6	7 N	8 PE
EL2622					

-M19

DIGITAL UT					
DO1 /18.5		1	2	3 N	4 PE
DO2 /18.5		5	6	7 N	8 PE
EL2622					

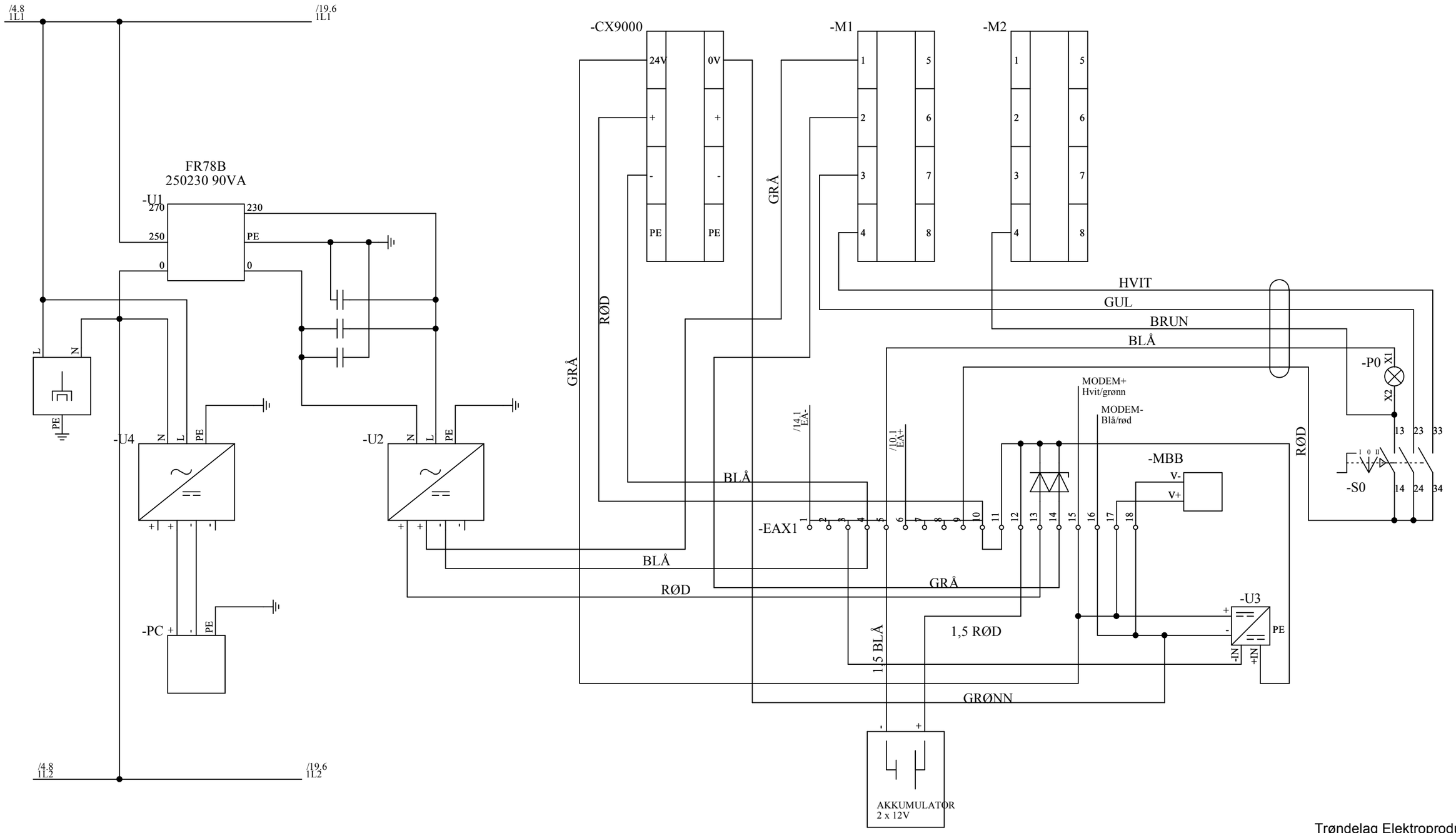

Trøndelag Elektroprodukter AS

Prosjekt:	**Skjervøy VBA**	**Ordrenr.:** 1404.9236	**Projektrev.:** 11.3.2015	**Side**	9
Kunde:	Ingeniørfirma Paul Jørgensen AS	DCC:		Målestokk:	1:1
Sidetittel:	OPPKOBLING EA DRIFTSKONTROLL	Tegningsnr.:	Siderev.:	Forrige side:	8
Filnavn:	9236 SKJERVØY VBA	Konstr. (projekt/side): TB	Siste utskrift: 11.03.2015	Neste side:	10
Sideref.:	=FME	Godk. (dato/init):	Siste korr.: 29.04.2014	Antall sider i alt:	21

TEP Trøndelag ElektroProdukter A/S
IPJ EA DRIFTSKONTROLL
Ingvald Ystgaards veg 1 A, 7047 Trondheim
www.ipj.no • ipj@ipj.no • 7392 4270

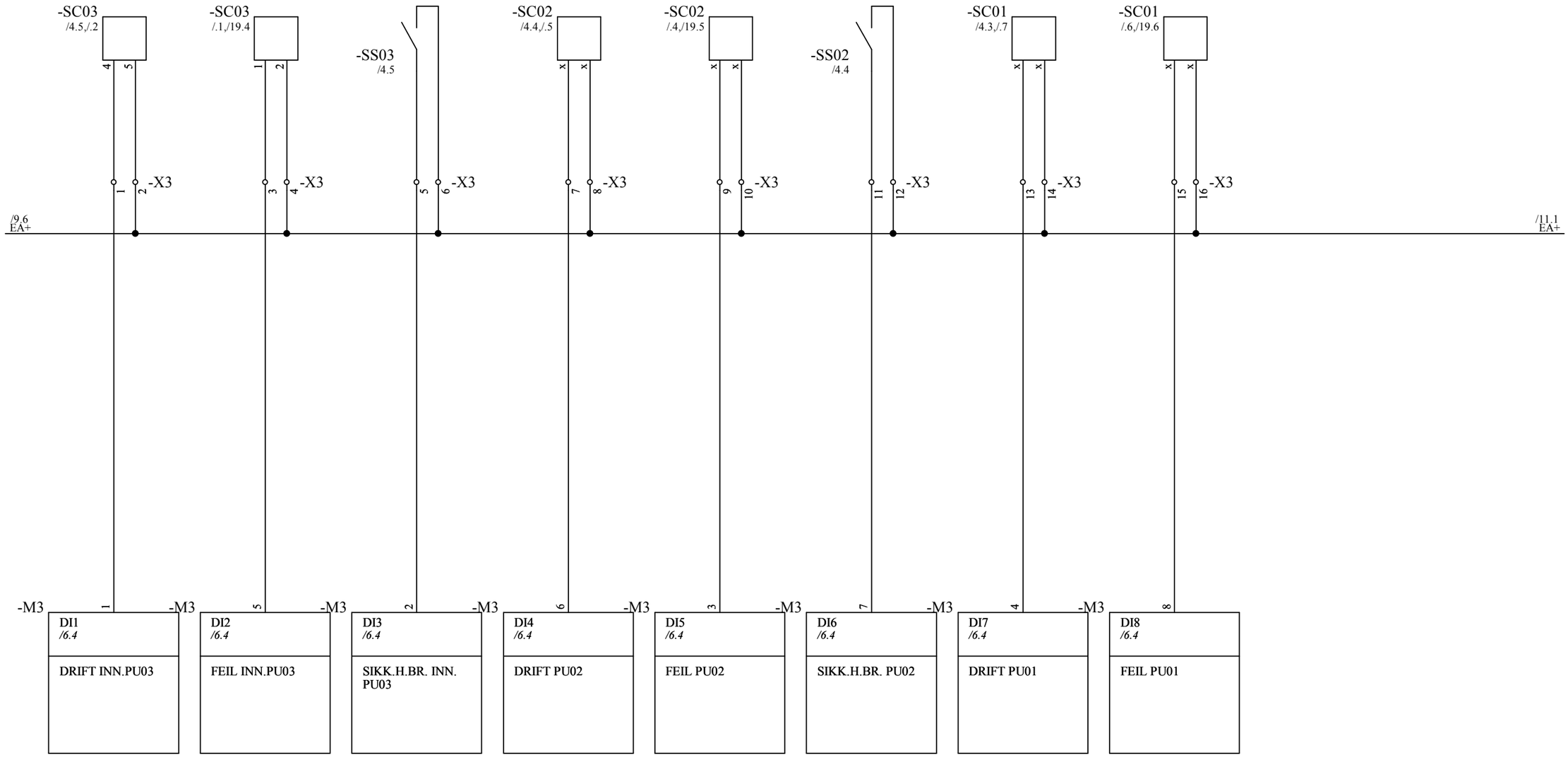

Trøndelag Elektroprodukter AS

TEP Trøndelag ElektroProdukter A/S

IPJ EA DRIFTSKONTROLL

Ingvald Ystgaards veg 1 A, 7047 Trondheim
www.ipj.no • ipj@ipj.no • 7392 4270

Prosjekt:	**Skjervøy VBA**	**Ordrenr.:** **1404.9236**	**Projektrev.:** **11.3.2015**	**Side**	**10**
Kunde:	Ingeniørfirma Paul Jørgensen AS	DCC:		Målestokk:	1:1
Sidetittel:	DIGITAL INN EA	Tegningsnr.:	Siderev.:	Forrige side:	9
Filnavn:	9236 SKJERVØY VBA	Konstr. (projekt/side): TB	Siste utskrift: 11.03.2015	Neste side:	11
Sideref.:	=FME	Godk. (dato/init):	Siste korr.: 29.04.2014	Antall sider i alt:	21

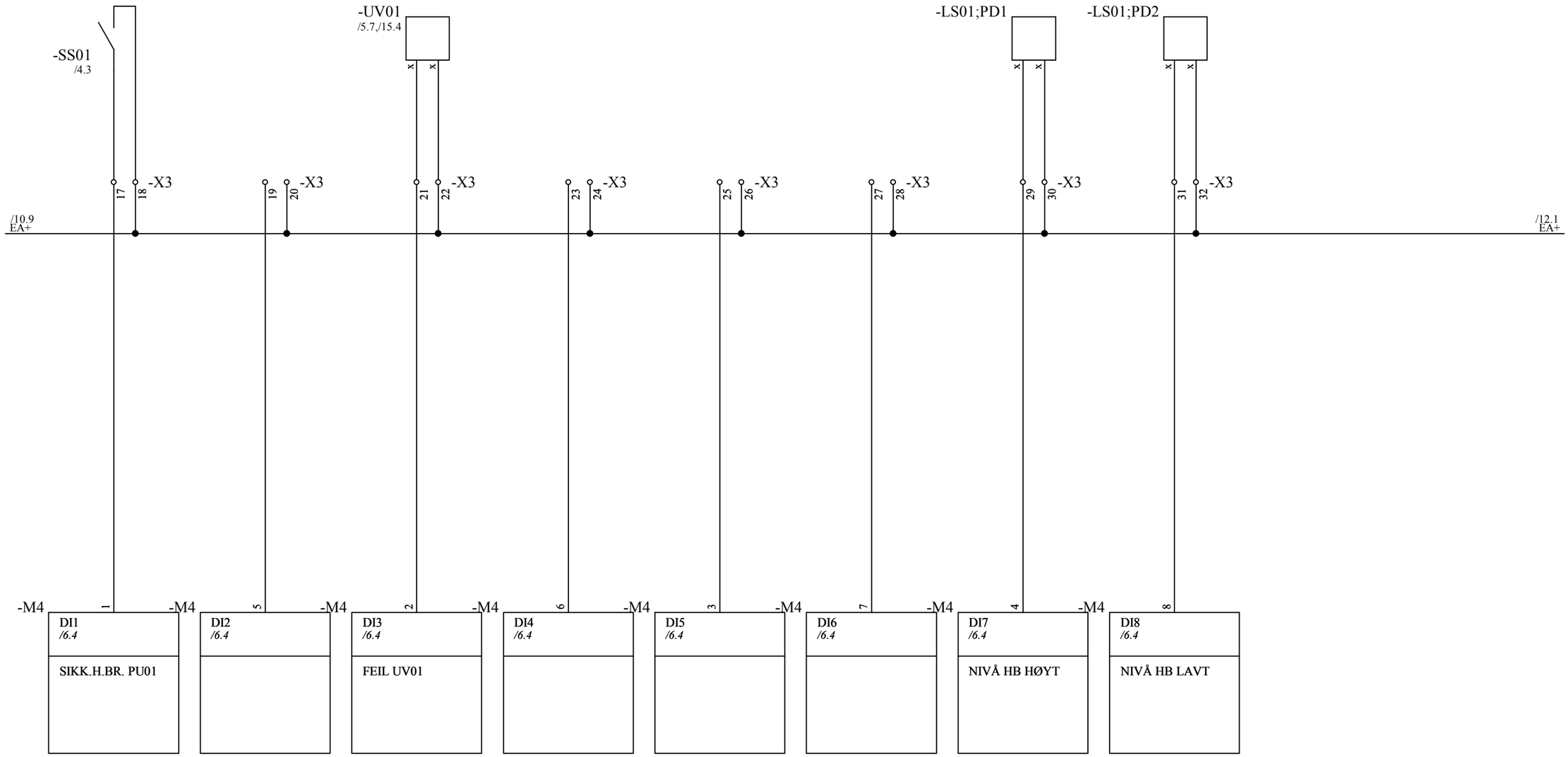

Trøndelag Elektroprodukter AS

TEP Trøndelag ElektroProdukter A/S
IPJ EA DRIFTSKONTROLL
Ingvald Ystgaards veg 1 A, 7047 Trondheim
www.ipj.no • ipj@ipj.no • 7392 4270

Prosjekt:	**Skjervøy VBA**	**Ordrenr.:**	**1404.9236**	**Projektrev.:**	**11.3.2015**	**Side**	**11**
Kunde:	Ingeniørfirma Paul Jørgensen AS	DCC:				Målestokk:	1:1
Sidetittel:	DIGITAL INN EA	Tegningsnr.:		Siderev.:		Forrige side:	10
Filnavn:	9236 SKJERVØY VBA	Konstr. (projekt/side):	TB	Siste utskrift:	11.03.2015	Neste side:	12
Sideref.:	=FME	Godk. (dato/init):		Siste korr.:	11.03.2015	Antall sider i alt:	21

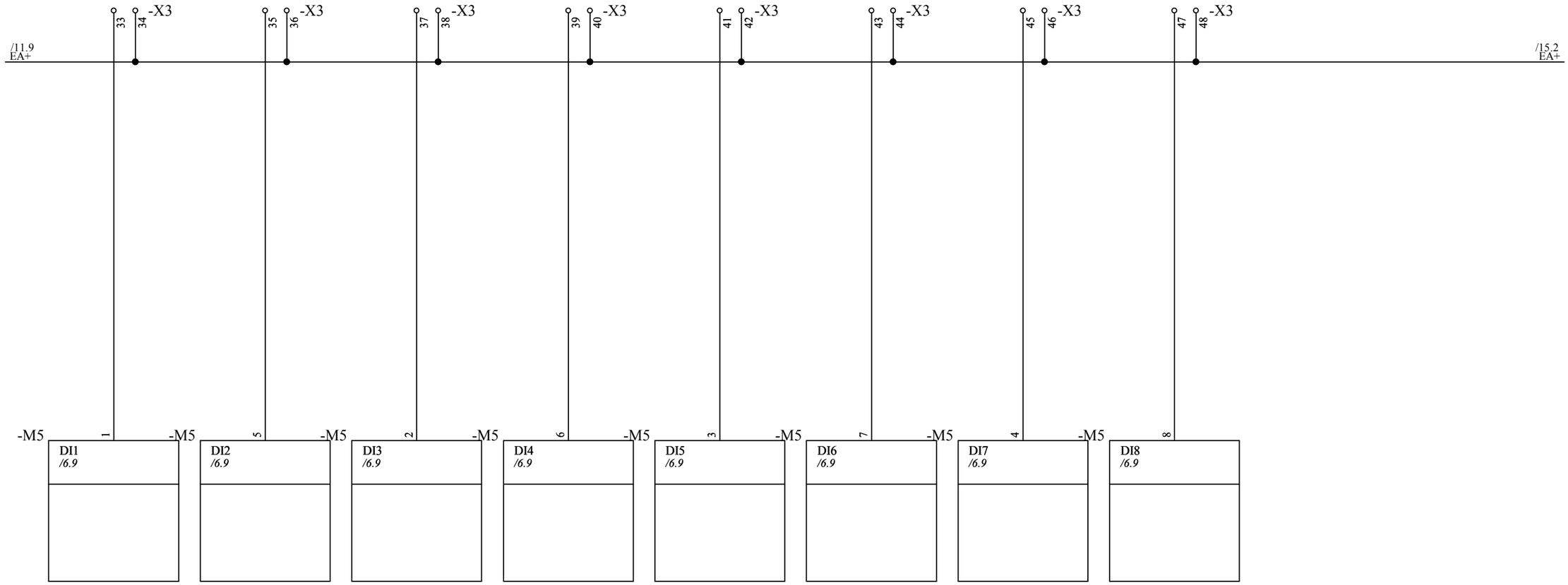

Trøndelag Elektroprodukter AS

TEP Trøndelag ElektroProdukter A/S

IPJ EA DRIFTSKONTROLL

Ingvald Ystgaards veg 1 A, 7047 Trondheim
www.ipj.no • ipj@ipj.no • 7392 4270

Prosjekt:	**Skjervøy VBA**	**Ordrenr.:**	**1404.9236**	**Projektrev.:**	**11.3.2015**	**Side**	**12**
Kunde:	Ingeniørfirma Paul Jørgensen AS	DCC:				Målestokk:	1:1
Sidetittel:	DIGITAL INN EA	Tegningsnr.:		Siderev.:		Forrige side:	11
Filnavn:	9236 SKJERVØY VBA	Konstr. (projekt/side):	TB	Siste utskrift:	11.03.2015	Neste side:	13
Sideref.:	=FME	Godk. (dato/init):		Siste korr.:	11.03.2015	Antall sider i alt:	21

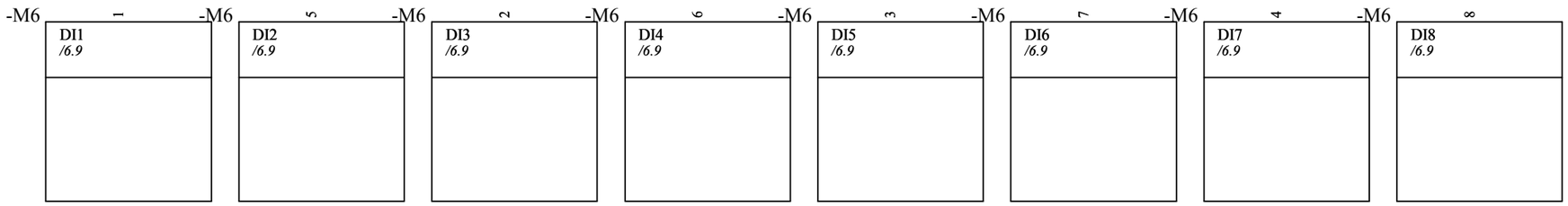

Trøndelag Elektroprodukter AS

TEP Trøndelag ElektroProdukter A/S

IPJ EA DRIFTSKONTROLL
Ingvald Ystgaards veg 1 A, 7047 Trondheim
www.ipj.no • ipj@ipj.no • 7392 4270

Prosjekt:	**Skjervøy VBA**	**Ordrenr.:** 1404.9236	**Projektrev.:** 11.3.2015	**Side**	**13**
Kunde:	Ingeniørfirma Paul Jørgensen AS	DCC:		Målestokk:	1:1
Sidetittel:	DIGITAL INN EA	Tegningsnr.:	Siderev.:	Forrige side:	12
Filnavn:	9236 SKJERVØY VBA	Konstr. (projekt/side): TB	Siste utskrift: 11.03.2015	Neste side:	14
Sideref.:	=FME	Godk. (dato/init):	Siste korr.: 22.04.2014	Antall sider i alt:	21

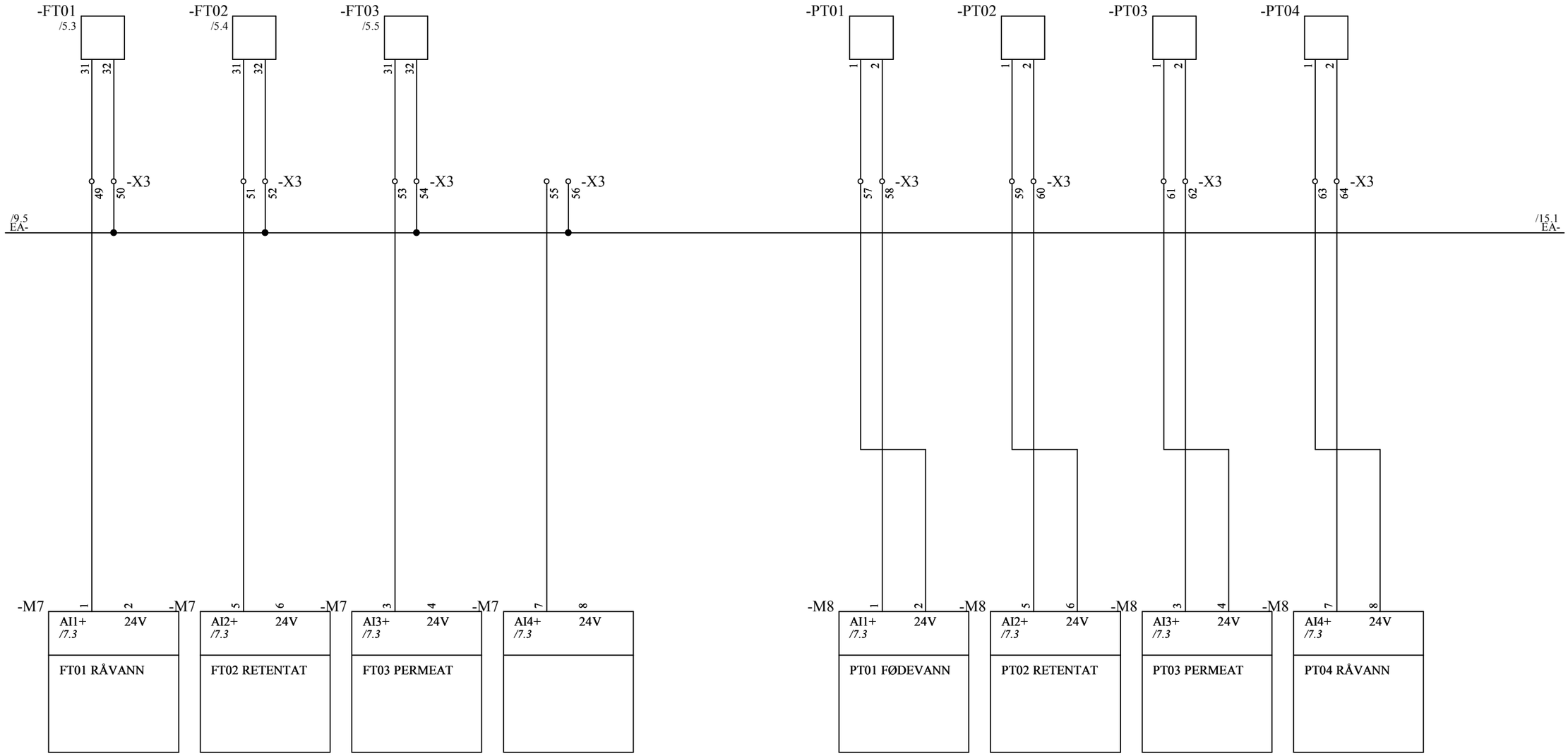

Trøndelag Elektroprodukter AS

TEP Trøndelag ElektroProdukter A/S

IPJ EA DRIFTSKONTROLL

Ingvald Ystgaards veg 1 A, 7047 Trondheim
www.ipj.no • ipj@ipj.no • 7392 4270

Prosjekt:	**Skjervøy VBA**	**Ordrenr.:**	**1404.9236**	**Projektrev.:**	**11.3.2015**
Kunde:	Ingeniørfirma Paul Jørgensen AS	DCC:			
Sidetittel:	ANALOG INN EA	Tegningsnr.:		Siderev.:	
Filnavn:	9236 SKJERVØY VBA	Konstr. (projekt/side):	TB	Siste utskrift:	11.03.2015
Sideref.:	=FME	Godk. (dato/init):		Siste korr.:	22.04.2014

Side	**14**
Målestokk:	1:1
Forrige side:	13
Neste side:	15
Antall sider i alt:	21

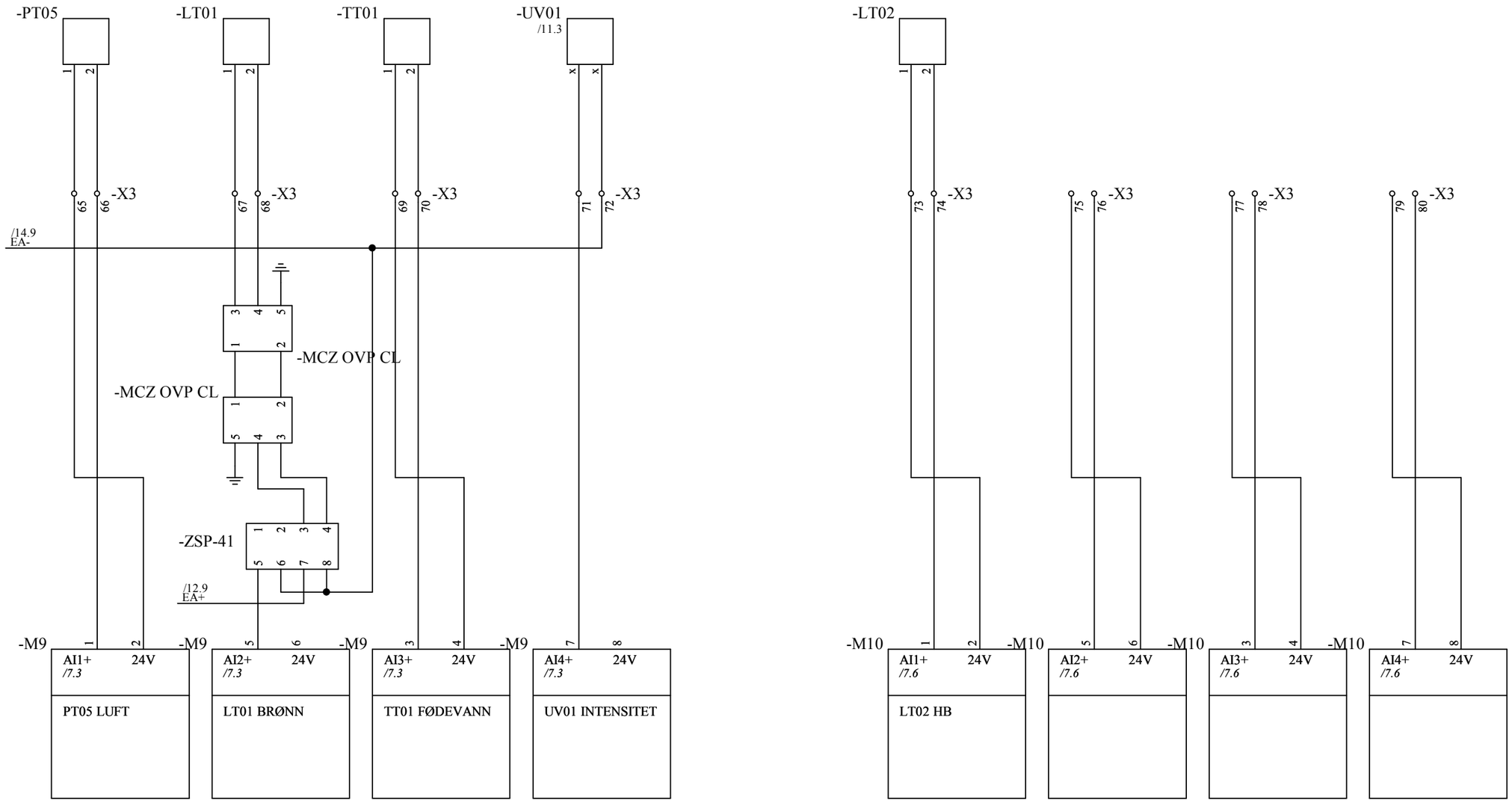

Trøndelag Elektroprodukter AS

TEP Trøndelag ElektroProdukter A/S	IPJ EA DRIFTSKONTROLL Ingvald Ystgaards veg 1 A, 7047 Trondheim www.ipj.no • ipj@ipj.no • 7392 4270	**Prosjekt:**	**Skjervøy VBA**	**Ordrenr.:** 1404.9236	**Projektrev.:** 11.3.2015	**Side** 15
		Kunde:	Ingeniørfirma Paul Jørgensen AS	DCC:		Målestokk: 1:1
		Sidetittel:	ANALOG INN EA	Tegningsnr.:	Siderev.:	Forrige side: 14
		Filnavn:	9236 SKJERVØY VBA	Konstr. (projekt/side): TB	Siste utskrift: 11.03.2015	Neste side: 16
		Sideref.:	=FME	Godk. (dato/init):	Siste korr.: 11.03.2015	Antall sider i alt: 21

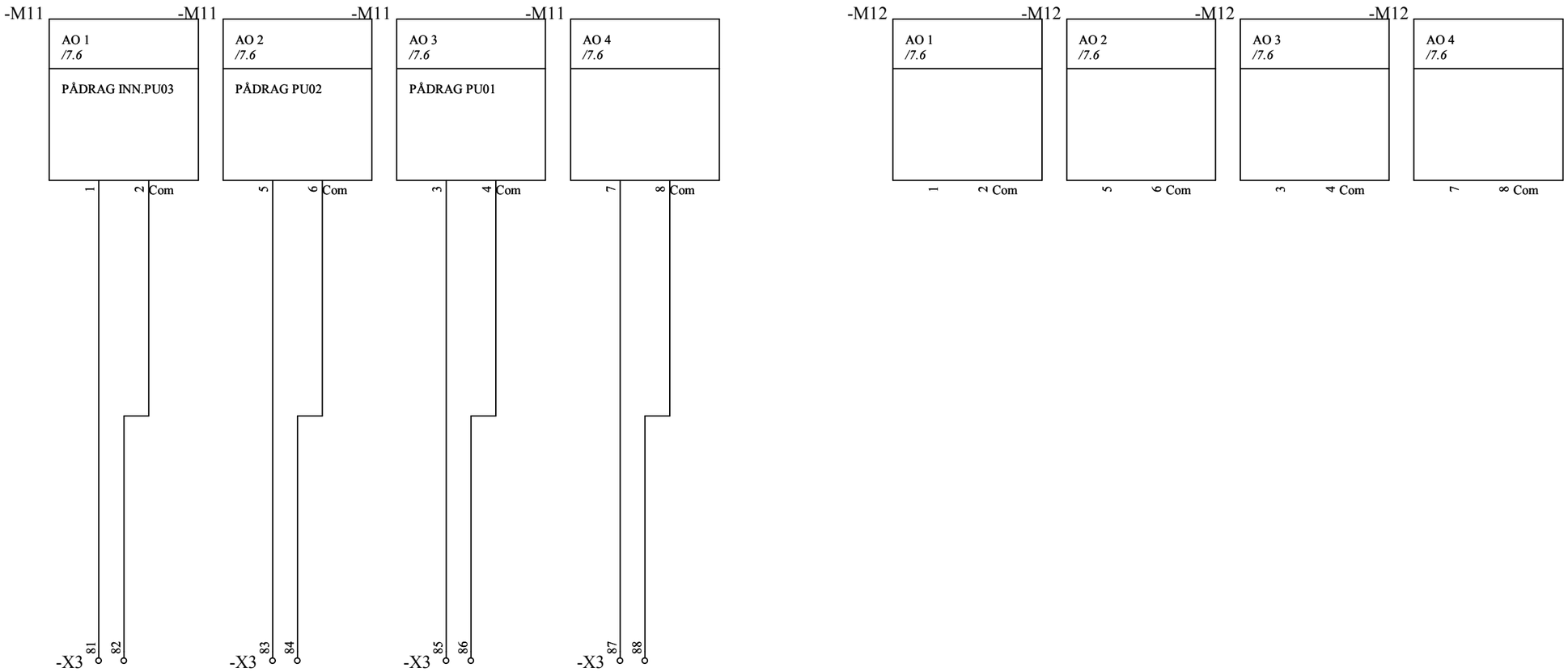

Trøndelag Elektroprodukter AS

TEP Trøndelag ElektroProdukter A/S

IPJ EA DRIFTSKONTROLL

Ingvald Ystgaards veg 1 A, 7047 Trondheim
www.ipj.no • ipj@ipj.no • 7392 4270

Prosjekt:	**Skjervøy VBA**	**Ordrenr.:**	**1404.9236**	**Projektrev.:**	**11.3.2015**	**Side**	**16**
Kunde:	Ingeniørfirma Paul Jørgensen AS	DCC:				Målestokk:	1:1
Sidetittel:	ANALOG UT EA	Tegningsnr.:		Siderev.:		Forrige side:	15
Filnavn:	9236 SKJERVØY VBA	Konstr. (projekt/side):	TB	Siste utskrift:	11.03.2015	Neste side:	17
Sideref.:	=FME	Godk. (dato/init):		Siste korr.:	22.04.2014	Antall sider i alt:	21

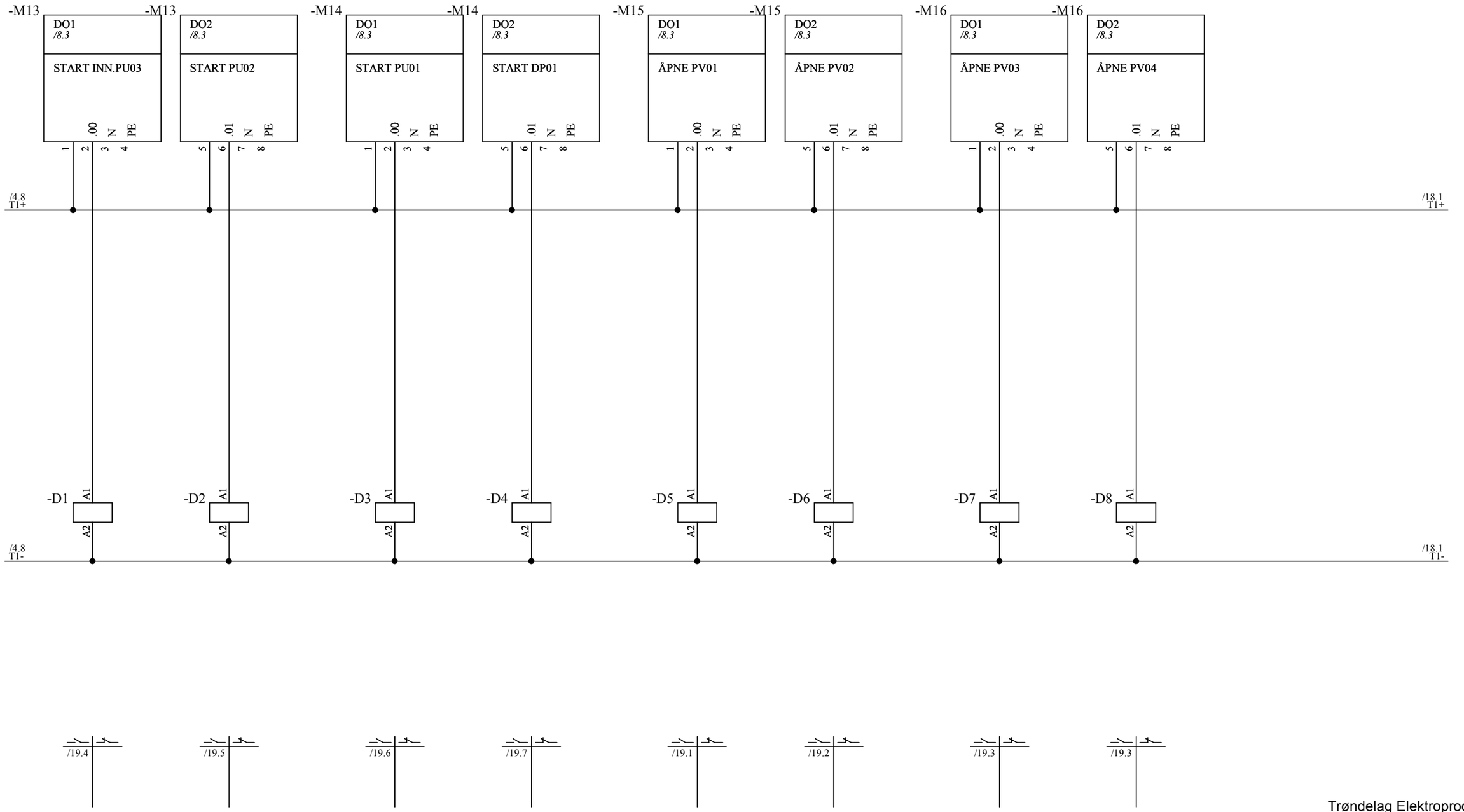

Trøndelag Elektroprodukter AS

TEP Trøndelag ElektroProdukter A/S

IPJ EA DRIFTSKONTROLL

Ingvald Ystgaards veg 1 A, 7047 Trondheim
www.ipj.no • ipj@ipj.no • 7392 4270

Prosjekt:	**Skjervøy VBA**	**Ordrenr.:** **1404.9236**	**Projektrev.:** **11.3.2015**	**Side**	**17**
Kunde:	Ingeniørfirma Paul Jørgensen AS	DCC:		Målestokk:	1:1
Sidetittel:	DIGITAL UT EA	Tegningsnr.:	Siderev.:	Forrige side:	16
Filnavn:	9236 SKJERVØY VBA	Konstr. (projekt/side): TB	Siste utskrift: 11.03.2015	Neste side:	18
Sideref.:	=FME	Godk. (dato/init):	Siste korr.: 29.04.2014	Antall sider i alt:	21

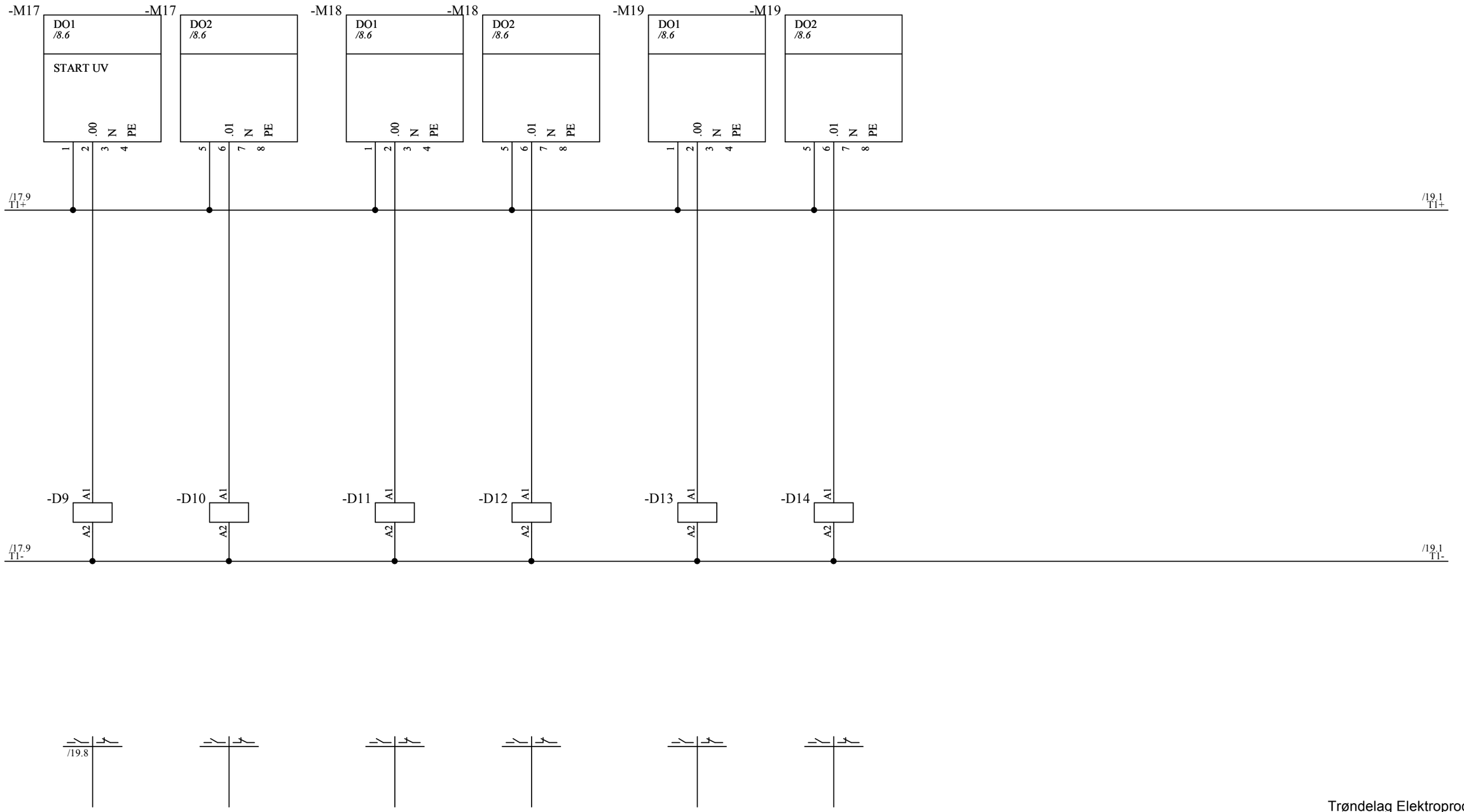

Trøndelag Elektroprodukter AS

TEP Trøndelag ElektroProdukter A/S	IPJ EA DRIFTSKONTROLL Ingvald Ystgaards veg 1 A, 7047 Trondheim www.ipj.no • ipj@ipj.no • 7392 4270	**Prosjekt:** **Skjervøy VBA**	**Ordrenr.:** **1404.9236**	**Projektrev.:** **11.3.2015**	**Side** **18**
		Kunde: Ingeniørfirma Paul Jørgensen AS	DCC:		Målestokk: 1:1
		Sidetittel: DIGITAL UT EA	Tegningsnr.:	Siderev.:	Forrige side: 17
		Filnavn: 9236 SKJERVØY VBA	Konstr. (projekt/side): TB	Siste utskrift: 11.03.2015	Neste side: 19
		Sideref.: =FME	Godk. (dato/init):	Siste korr.: 11.03.2015	Antall sider i alt: 21

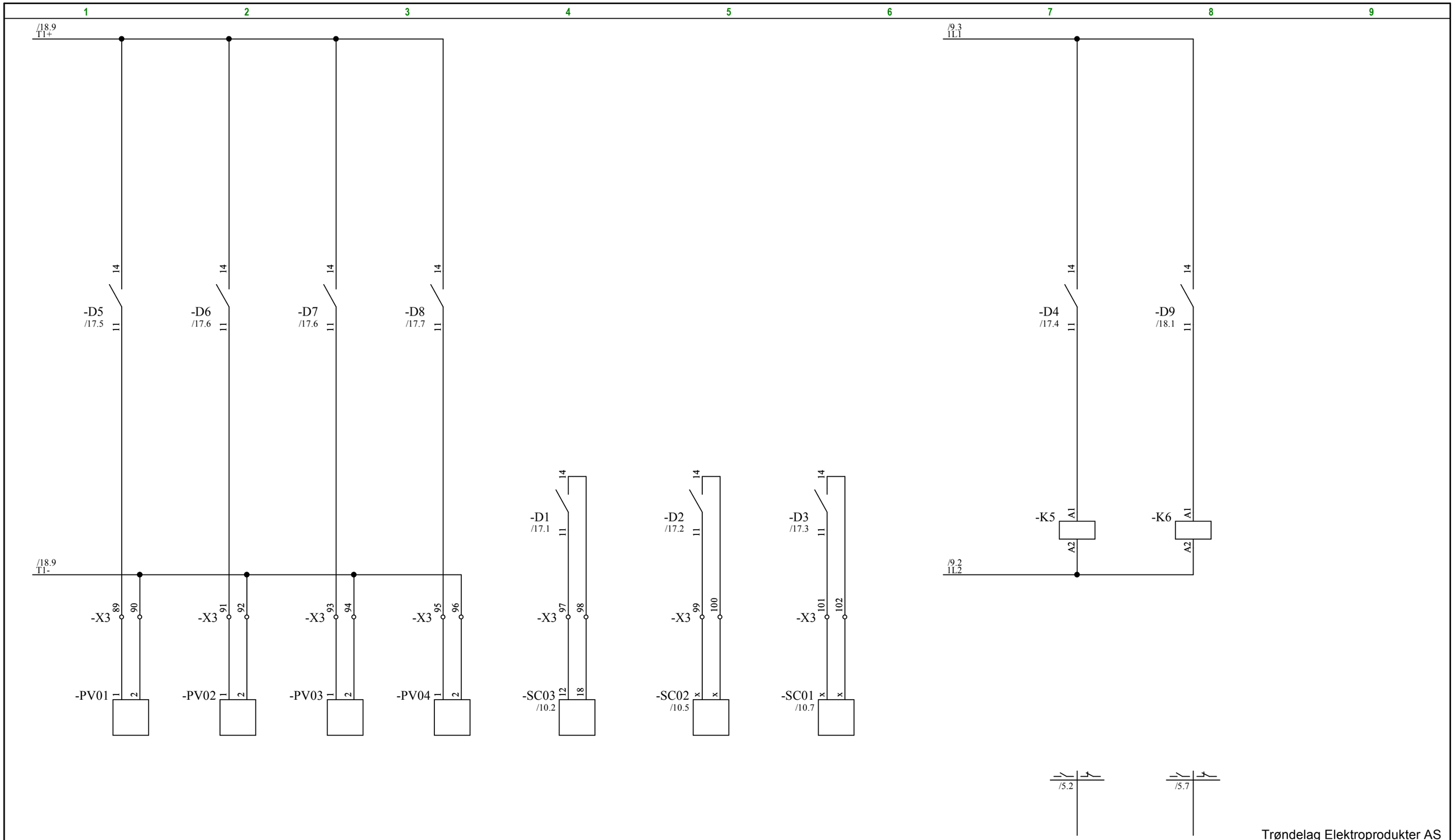

Trøndelag Elektroprodukter AS

TEP Trøndelag ElektroProdukter A/S

IPJ EA DRIFTSKONTROLL

Ingvald Ystgaards veg 1 A, 7047 Trondheim
www.ipj.no • ipj@ipj.no • 7392 4270

Prosjekt:	**Skjervøy VBA**	**Ordrenr.:** **1404.9236**	**Projektrev.:** **11.3.2015**	**Side**	**19**
Kunde:	Ingeniørfirma Paul Jørgensen AS	DCC:		Målestokk:	1:1
Sidetittel:	VENTILER	Tegningsnr.:	Siderev.:	Forrige side:	18
Filnavn:	9236 SKJERVØY VBA	Konstr. (projekt/side): TB	Siste utskrift: 11.03.2015	Neste side:	20
Sideref.:	=FME	Godk. (dato/init):	Siste korr.: 11.03.2015	Antall sider i alt:	21

Sidenr.	Tittel	Sidebemerkninger	Revisjon	Siste rettelsestid
1	Forside			11.03.2015
2	Innholdsfortegnelse			11.03.2015
3	Projektinfo			22.04.2014
4	HOVEDSTRØM			29.04.2014
5	HOVEDSTRØM			11.03.2015
6	OVERSIKT I/O			11.03.2015
7	OVERSIKT I/O			22.04.2014
8	OVERSIKT I/O			11.03.2015
9	OPPKOBLING EA DRIFTSKONTROLL			29.04.2014
10	DIGITAL INN EA			29.04.2014
11	DIGITAL INN EA			11.03.2015
12	DIGITAL INN EA			11.03.2015
13	DIGITAL INN EA			22.04.2014
14	ANALOG INN EA			22.04.2014

Sidenr.	Tittel	Sidebemerkninger	Revisjon	Siste rettelsestid
15	ANALOG INN EA			11.03.2015
16	ANALOG UT EA			22.04.2014
17	DIGITAL UT EA			29.04.2014
18	DIGITAL UT EA			11.03.2015
19	VENTILER			11.03.2015
20	Sidebemerkninger			11.03.2015